ディーゼル ガソリン

KOMATSU 2~3 FORKLIFT

TON

小松ディーゼル2.7ℓ新登場!

KOMATSU YB SERIES

FD(G)20/23/25/28/30/20L/25L/20H/25H/30H

コマツフォークリフト

http://www.keiyou.net

完成度の高さを誇る、トップレベルの低騒音・低振動。新型YB

時代と共にフォークリフト本来の機能を見直しつつ、より確かな快適性・経済性を望むといった、一見矛盾するような問題に正面から取組んだ小松の技術スタッフ。これからのフォークリフトの在り方をしめすひとつのカタチを小松は創り上げました。新シリーズのワイドバリエーション！

軽快な居住性のなか
ークリフトと呼ぶに
めました。いま、新

●フリーリフト
375mm
〔2.75t/3.0t車〕

●ヘッドクリアランス
1040mm
〔Lタイプ車は除く〕

■静かで、使いやすく、疲れない……

長時間運転では、オペレータの疲労に影響大のエンジン騒音や振動を極力おさえたい、これが新YBシリーズ開発のテーマ。その狙いは、低回転・高トルクエンジンの採用、大容量マフラーの装着、ボンネットへのインシュレータの取付けなどによって、みごとに達成されました。振動については、このクラス最高レベルの低い値となっています。低騒音・低振動、共に標準仕様車ではこのクラス一番！　先進技術小松ならではの自信作です。

●疲れしらずのサスペンションシート……
工具不要で調整が簡単。50～120kgの範囲内で体重に合わせてクッションがコントロールできます。〔大型特殊仕様車のみ〕

●ワイドな視界、フリービューマスト……
リフトシリンダの小径化と、マスト内幅を大きくしたことにより、前方視界がグンとワイド！　また、マスト信頼性向上のため、サイドローラを装着し、マストのガタ・共上がり等を防止。

●低いフロアと広々としたフットスペース……
640mmの低いフロアと大型ステップによって、運転席への乗り降りがさらにスムーズ。フロアプレート後ろに取付けられたインシュレータ〔ディーゼル車〕による断熱、スッキリと整備されたフットスペースによって、運転操作時の快適さは一層向上しました。

●軽快なタッチの踏込み式ペダル……
力がいらず、半クラッチも容易。大型ペダルにより、軽い踏力で的確な操作ができます。

●余裕タップリのヘッドクリアランス……
作業中、ヘルメット着用時に背を丸めたり、無理な姿勢での操作を解消した大きなヘッドクリアランス。〔1040mm標準車〕

●このクラス最大の面積を誇る雨樋付ヘッドガード……
雨天時の作業中、足元や左肩のぬれをカバーすると同時に、安全性も向上し、快適に操作できます。〔カバー標準装備〕

●新機構。安全設計のパーキングブレーキ……
ブレーキの効きを維持するために、ブレーキ力調整はレバーの先端グリップを回すだけ、確かなブレーキ力を発揮します。

●明るさがアップ！　角型ヘッドランプ……
プロテクターが標準装備され、耐久性が向上。光度が増したため、夜間作業も一層安全になりました。

●ひと目でわかる、リヤコンビネーションランプ……
ストップランプ・リフレクター・ウィンカランプ・バックランプを内蔵。後方からの確認が容易になり、堅牢なプロテクターを装備したため、耐久性も抜群。

●安全性を高めた、バックブザー……
後進を確実に合図し、万一の事故を未然に防止します。

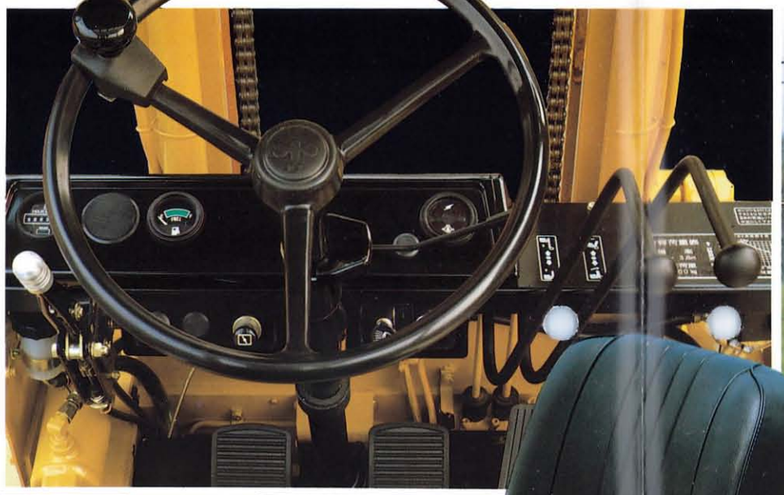

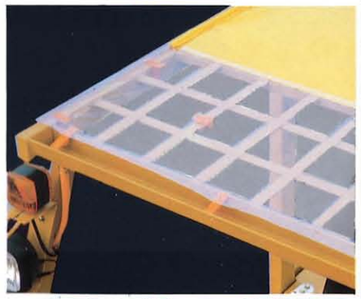

●アワメータ

●ボンネット内部

■上昇速度（負荷時）

FD20H・25H	630 mm/s
FD20・23・25	550 mm/s
FG20H・25H/FD30H	520 mm/s
FG20・23・25	470 mm/s

■走行速度（無負荷時）

FD30/FG30（オプション2速トルコン車）	22.0km/h
FD20H・25H/FG20H・25H（トルコン車）	22.5km/h
FD30H/FG30H（トルコン車）	23.5km/h

■5タイプ比較表

- ●高出力車〔抜群の走行性能〕
- ●低騒音仕様車〔低回転・高トルクエンジン〕
- ●2速トルコン車〔注目の新機構〕
- ●オイルクラッチ車〔摩耗を解消した密閉クラッチ〕
- ●Lタイプ〔小型特殊仕様車〕

http://www.keiyou.net

ベルの低騒音・低振動。新型YBシリーズ登場！

いった、一見
の在り方をし

●フリーリフト
375mm
〔2.75t/3.0t車〕

軽快な居住性のなかにも、高いレベルの操作性こそ安全と考えた。まさに、80年代のフォークリフトと呼ぶにふさわしい。洗練された頼もしい機動力と優れた耐久性を鮮やかに極めました。いま、新しいフォークリフトの到来を告げます。

●ヘッドクリアランス
1040mm
〔Lタイプ車は除く〕

●リアコンビネーションランプ

●フロア高さ
640mm
〔2.0t～2.5t車〕

●アワメータ

●ボンネット内部　●回転式バッテリー

●セジメンタ

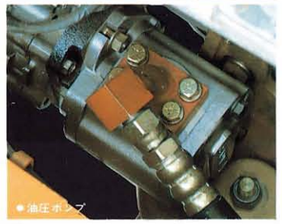

●油圧ポンプ

■緩急自在に、意のままに動く……

スムーズに、スピーディに、力強く、まるで手足のようにオペレータの意のままに動く――このクラス最高のリフトスピードを誇る新ＹＢシリーズは、フオークリフトの理想を達成!! 2ポンプの採用で、このクラス最高のアイドリングリフトスピードを実現。また、国内初の2速トルコン車も新らたに登場し、高速・高けん引力で、フォークの世界をさらに広げました。

●スムーズな操作ができる2ポンプ方式の油圧系統は小松だけ……
パワステ用・作業用に2つのポンプを装備して、このクラス最高のアイドリングリフトスピードを実現。クラス最高のリフトスピードと合わせて、効率の良い作業が行なえます。

●エンジン寿命を伸ばすサイクロンエアクリーナ……
細かいホコリや粉塵を効率よく除去。微粒子の浸入をシャットアウト、エンジンの損傷を防止。フィルターの清掃も簡単です。

●キーストップシステム〔ディーゼル車〕
キースイッチをOFFにするとフユーエルカット用ソレノイドバルブが働き、エンジンは自動的にストップ。〔Lタイプ車はオプション〕

●オープンワイドなボンネットとワンタッチ式フロアプレート……
大きなボンネット開放角、ワンタッチで脱着できるフロアプレート、回転式バッテリー台の採用でエンジンルームの点検・整備が容易。点検の目安となるアワメータを標準装備。

●セジメンタ〔ディーゼル車〕
燃料に混入する水分を分離。安定した燃焼をもたらし、エンジンなどの耐久性が向上。また、ダッシュボードの警告灯で水抜き時期を知らせます。〔Lタイプ車はオプション〕

●ギヤチェンジがなめらかなフルシンクロミッション……
ワーナータイプのフルシンクロミッションを採用、なめらかなタッチでチェンジが可能。またシフトパターンは入替えが容易に行なえます。

●国内初！　2速トルコン車、新登場〔オプション〕……
走行速度・登坂力・けん引力はすべてクラス最高！　長い搬走距離が含まれる作業場所に威力を発揮します。

●俊敏で確実なブレーキ性能……
ブレーキライニングの材質・形状を大幅に改善。ドラム形状の改良によって防水性も一段と向上しました。

■5タイプ比較表

●高出力車〔抜群の走行性能〕	High Power	高出力エンジンと2速トルコンの組合わせで、走行性能が大幅に向上。さらに上昇速度もアップ。クラッチ車はオイルクラッチ・パワークラッチが標準装備です。〔2.0t/2.5t/3.0t車〕
●低騒音仕様車〔低回転・高トルクエンジン〕	SILENT	エンジンノイズをさらに低減。アンダーカバー・インシュレータ等の徹底した防音対策。静粛性が求められる町工場や商店の倉庫でも周囲に気がねなく作業ができます。〔2.0t/2.5t/3.0t車〕
●2速トルコン車〔注目の新機構〕	2SPEED	走行スピードを自在にコントロールできる走行系統は、高速・高けん引力を実現。港湾作業等の重作業に最適です。〔2.0t/2.5t/3.0t車〕
●オイルクラッチ車〔摩耗を解消した密閉クラッチ〕	OIL CLUTCH	クラッチの耐久性が大幅アップ！　ハードなクラッチ操作、ホコリの多い場所での作業に威力を発揮。※パワーブレーキ・パワークラッチの取付けが必要です。〔ディーゼル2.0t/2.5t/3.0t車〕
●Lタイプ〔小型特殊仕様車〕	turbo	普通免許で公道走行ができる小型特殊自動車。軽自動車税の申告だけでナンバーが取得でき、車検は不要です。※TURBOはディーゼル車のみ。〔2.0t/2.5t車〕

■主要オプション

- ●パワーブレーキ
- ●パワークラッチ
- ●クイックオンスタート〔ディーゼル車〕
- ●エンジンキーストップ〔ディーゼルLタイプ車〕
- ●セジメンタ〔ディーゼルLタイプ車〕
- ●フルトラ点火装置〔ガソリン車〕
- ●ミッションラインフィルタ〔トルコン車〕
- ●他車仕様チェンジレバー〔クラッチ車〕
- ●スピードメータ
- ●実稼動アワメータ
- ●セーフティチェッカー

http://www.keiyou.net

■主な仕様

※( )は低騒音仕様車の数値です。

		FG20-8	FG20L-8	FG23-8	FG25-8	FG25L-8	FG28-8	FG30-8
型式		M101	M101B	M101		M101B	M101	
●性能								
最大荷重		2000kg		2250kg	2500kg		2750kg	3000kg
基準荷重中心		500mm						
最大揚高	A	3000mm						
フリーリフト	B	330mm					375mm	
フォーク上昇速度(負荷時)		470(390)mm/s	400mm/s	470mm/s	470(390)mm/s	400mm/s		400(330)mm/s
マスト傾斜角	前傾/後傾	6°/12°						
最高走行速度	クラッチ 前後進	18.0(15.0)km/h	14.5km/h	18.0km/h	18.0(15.0)km/h	14.5km/h	19.0km/h	19.0(16.0)km/h
(無負荷時)	トルコン 前後進	18.0(15.0)km/h	—	—	18.0(15.0)km/h	—	—	19.0(16.0)km/h
最小旋回半径	C	2190mm		2225mm	2260mm		2360mm	2390mm
最小直角通路幅	D	1950mm		1970mm	2020mm		2105mm	2120mm
直角積付通路幅	E	3555mm		3595mm	3780mm		3900mm	3930mm
●車両寸法・重量								
全長	F	3435mm		3485mm	3650mm		3745mm	3780mm
全幅	G	1150mm					1255mm	
全高 マスト部	H	1995mm					2050mm	
全高 ヘッドガード部	I	2050mm	1995mm	2050mm		1995mm	2070mm	
全高 最大	J	4050mm					4280mm	
最低地上高(マスト下端まで)		115mm					135mm	
フォーク長さ	K	920mm			1070mm			
ホイールベース	L	1650mm						
トレッド 前	M	965mm					1025mm	
トレッド 後	N	960mm						
車両重量		3195kg	3165kg	3395kg	3575kg	3545kg	4020kg	4180kg
●エンジン								
形式		H20	J15	H20		J15	H20	
総排気量		1982cc	1483cc	1982cc		1483cc	1982cc	
定格出力		43PS/2300rpm(35.5/1900)	32.5PS/2350rpm	43PS/2300rpm	43PS/2300rpm(35.5/1900)	32.5PS/2350rpm	43PS/2300rpm	43PS/2300rpm(35.5/1900)
最大トルク		14.0kgm/2000rpm(13.8/1750)	10.5kgm/2000rpm	14.0kgm/2000rpm	14.0kgm/2000rpm(13.8/1750)	10.5kgm/2000rpm	14.0kgm/2000rpm	14.0kgm/2000rpm(13.8/1750)
●タイヤサイズ								
前輪		7.00-12-12PR(I)					28×9-15-12PR(I)	
後輪		6.00-9-10PR(I)					6.50-10-10PR(I)	
●ダブルタイヤ装着時仕様								
全幅		1515mm					1520mm	
前輪トレッド		1150mm						
車両重量		3265kg	3235kg	3465kg	3645kg	3615kg	4045kg	4205kg
前輪タイヤサイズ		5.50-15-8PR(I)					6.00-15-10PR(I)	
●2速トルコン車仕様								
走行速度(無負荷時)	前後進1速	14.0km/h	—		14.0km/h	—		14.5km/h
	前後進2速	21.0km/h	—		21.0km/h	—		22.0km/h

■許容荷重表

※黒字はシングルタイヤ、青字はダブルタイヤ装着時の数値です。

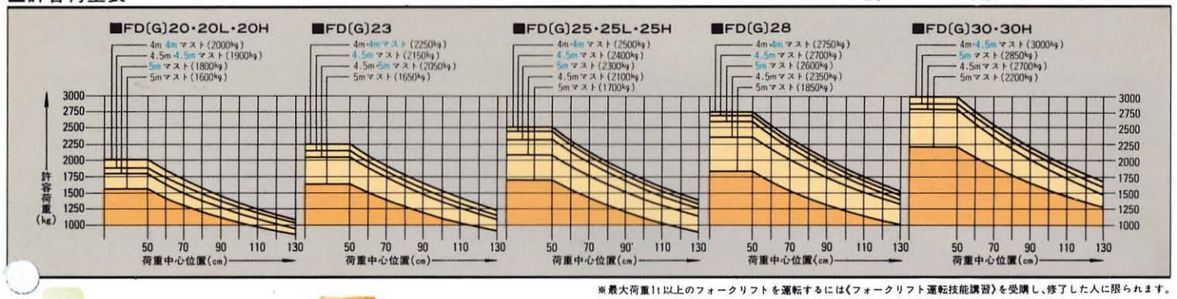

※最大荷重1t以上のフォークリフトを運転するには〈フォークリフト運転技能講習〉を受講し、修了した人に限られます。

小松エンジン

●ワイドなエンジンバリエーション パワフル、サイレント、すべてに理想的!

静粛性抜群。強靱なパワーを発揮する強力エンジン。…〔FG20〜FG30〕

H20 1982cc GASOLINE ENGINE
43 PS 2300rpm
●最大トルク 14.0kg-m/2000rpm
〔低騒音仕様車 35.5PS 1800rpm 最大トルク 13.8kg-m 1750rpm〕

ディーゼルターボの魅力。小型車を超えた高出力・低燃費。…〔FD20L/FD25L〕

4FA1T 1487cc DIESEL ENGINE
36 PS/2600rpm
●最大トルク11.0kg-m/2000rpm

抜群の粘り強さと低振動。余裕の高出力6気筒エンジン3ℓ。…〔FG20H〜FG30H〕

H30 2974cc GASOLINE ENGINE
55 PS/2200rpm
●最大トルク19.0kg-m/1800rpm

小松エンジン

低騒音・低燃費・低振動。3拍子揃った高出力車専用エンジン。〔FD20H〜FD30H〕

4D95L 3260cc DIESEL ENGINE
62 PS 2300rpm
●最大トルク 20.5kg-m/1700rpm

軽量・コンパクト、扱い易さが抜群。実用型エンジン1.5ℓ。…〔FG20L/FG25L〕

J15 1483cc GASOLINE ENGINE
32.5 PS/2350rpm
●最大トルク10.5kg-m/2000rpm

4D95S DIESEL ENGINE
50 PS 2693cc 2450rpm
●最大トルク 14.5kg-m/2000rpm

ビックパワー! ニューエンジン!! 大容量・低燃費。抜群の始動性。ゆとりの2.7ℓ…〔FD20〜FD30〕
〔●低騒音仕様車40PS/2000rpm
●最大トルク14.5kg-m/1800rpm〕

■主な仕様

※( )は低騒音仕様車の数値です。

		FD20-10	FD20L-8	FD23-10	FD25-10	FD25L-8	FD28-10	FD30-10
型式		M111	M101C	M111		M101C	M111	
●性能								
最大荷重		2000kg		2250kg	2500kg		2750kg	3000kg
基準荷重中心		500mm						
最大揚高	A	3000mm						
フリーリフト	B	330mm					375mm	
フォーク上昇速度(負荷時)		550(450)mm/s	460mm/s	550mm/s	550(450)mm/s	460mm/s		460(380)mm/s
マスト傾斜角	前傾/後傾	6°/12°						
最高走行速度	クラッチ 前後進	18.0(14.5)km/h	14.5km/h	18.0km/h	18.0(14.5)km/h	14.5km/h	19.0km/h	19.0(15.5)km/h
(無負荷時)	トルコン 前後進	18.0(14.5)km/h	14.5km/h	—	18.0(14.5)km/h	14.5km/h	—	19.0(15.0)km/h
最小旋回半径	C	2190mm		2225mm	2260mm		2360mm	2390mm
最小直角通路幅	D	1950mm		1970mm	2020mm		2105mm	2120mm
直角積付通路幅	E	3555mm		3595mm	3780mm		3900mm	3930mm
●車両寸法・重量								
全長	F	3435mm		3485mm	3650mm		3745mm	3780mm
全幅	G	1150mm					1255mm	
全高 マスト部	H	1995mm					2050mm	
全高 ヘッドガード部	I	2050mm	1995mm	2050mm		1995mm	2070mm	
全高 最大	J	4050mm					4280mm	
最低地上高(マスト下端まで)		115mm					135mm	
フォーク長さ×幅	K	920mm×120mm			1070mm×120mm		1070mm×140mm	
ホイールベース	L	1650mm						
トレッド 前	M	965mm					1025mm	
トレッド 後	N	960mm						
車両重量		3265kg	3235kg	3465kg	3645kg	3615kg	4090kg	4250kg
●エンジン								
形式		4D95S	4FA1T	4D95S		4FA1T	4D95S	
総排気量		2693cc	1487cc	2693cc		1487cc	2693cc	
定格出力		50PS/2450rpm(40/2000)	36PS/2600rpm	50PS/2450rpm	50PS/2450rpm(40/2000)	36PS/2600rpm	50PS/2450rpm	50PS/2450rpm(40/2000)
最大トルク		14.5kgm/2000rpm(14.5/1800)	11.0kgm/2000rpm	14.5kgm/2000rpm	14.5kgm/2000rpm(14.5/1800)	11.0kgm/2000rpm	14.5kgm/2000rpm	14.5kgm/2000rpm(14.5/1800)
●タイヤサイズ								
前輪		7.00-12-12PR(I)					28×9-15-12PR(I)	
後輪		6.00-9-10PR(I)					6.50-10-10PR(I)	
●ダブルタイヤ装着時仕様								
全幅		1515mm					1520mm	
前輪トレッド		1150mm						
車両重量		3335kg	3305kg	3535kg	3715kg	3685kg	4115kg	4275kg
前輪タイヤサイズ		5.50-15-8PR(I)					6.00-15-10PR(I)	
●2速トルコン車仕様								
走行速度(無負荷時)	前後進1速	14.0km/h	—		14.0km/h	—		14.5km/h
	前後進2速	21.0km/h	—		21.0km/h	—		22.0km/h

■高出力車仕様

( )はオイルクラッチ車の数値です。

		FD20H/FG20H	FP25H/FG25H	FD30H/FG30H
型式		M101D/M101F	M101D/M101F	M101D/M101F
●性能				
最大荷重/基準荷重中心		2000kg/500mm	2500kg/500mm	3000kg/500mm
最大揚高	A	3000mm		
フリーリフト	B	330mm		375mm
フォーク上昇速度(負荷時)		630/520mm/s		520/430mm/s
最高走行速度(無負荷時)	クラッチ 前後進	18km/h		19km/h
	トルコン 前後進	22.5km/h		23.5km/h
登坂能力(負荷時)	クラッチ	18.0°/—	15.5°/—	15.5°/—
	トルコン	24.0°/22.5°	20.0°/19.0°	15.5°/14.5°
最小旋回半径	C	2190/2220mm	2260/2290mm	2390mm
●車両寸法・重量				
全長	F	3435/3465mm	3650/3680mm	3780mm
全幅	G	1150mm		1255mm
全高 ヘッドガード部	I	2050mm		2070mm
全高 最大	J	4050mm		4280mm
ホイールベース	L	1650/1690mm		
車両重量		3340(3305)/3250kg	3685(3650)/3590kg	4365(4330)/4270kg
●エンジン				
型式		4D95L/H30		
総排気量		3260/2974cc		
定格出力		62PS/2300rpm/65PS/2200rpm		
最大トルク		20.5kg-m/1700rpm/19.0kg-m/1800rpm		

■マスト揚高別仕様

※( )はマスト傾斜角6°/6°の数値です。

最大揚高(mm)	最大荷重(kg) 2.0t車	2.25t車	2.5t車	全高(mm) マスト下降時	マスト上昇時
5000	(1600)	(1650)	(1700)	3095	6050
4500	(1900)	(2050)	(2100)	2795	5550
4000	2000	2250	2500	2545	5050
3700	2000	2250	2500	2345	4750
3500	2000	2250	2500	2245	4550
3300	2000	2250	2500	2145	4350

最大揚高(mm)	最大荷重(kg) 2.75t車	3.0t車	全高(mm) マスト下降時	マスト上昇時
5000	(1850)	(2200)	3150	6280
4500	(2350)	(2700)	2850	5780
4000	2750	3000	2600	5280
3700	2750	3000	2400	4980
3500	2750	3000	2300	4750
3300	2750	3000	2200	4580

■寸法図

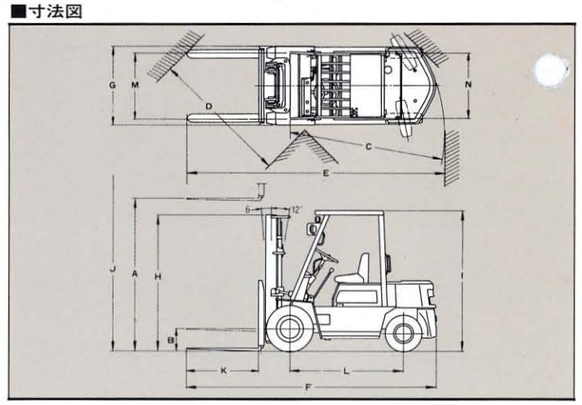

■アタッチメント・オプション

●ヒンジドフォーク●サイドシフト●ロールクランプ●ベールクランプ●フォークムーバ●ロードスタビライザ●プッシュプル●フォーククランプ●ブロッククランプ●ドラムクランプ●カートンクランプ●フルフリーマスト●フルフリートリプルマスト●スピードメータ●エンジン水温計●前輪ダブルタイヤ●キャンバスキャブ(布製)●LPG仕様車●触媒マフラー●タイヤチェーン用フィンガバー(2.75/3.0t車にタイヤチェーンを装着する場合は、専用フィンガバーをご使用ください。)

■最大荷重1t以上のフォークリフトを運転操作するには〈フォークリフト運転技能講習〉を受講し、修了した人に限られます。■本仕様は改良のため予告なく変更することがあります。

小松フォークリフト株式会社 本社/東京都港区赤坂2丁目3番4号

●コマツフォーク販売代理店

札幌小松フォーク ☎(011)862-2541
青森小松フォーク ☎(0177)88-4101
東北小松フォーク ☎(019697)3511
宮城小松フォーク ☎(0222)84-4401
山形小松フォーク ☎(0236)33-2533
福島小松フォーク ☎(0249)58-3325
新潟小松フォーク ☎(0252)74-8141
北陸小松フォーク ☎(0762)76-7377
茨城小松フォーク ☎(0292)41-0421
栃木小松フォーク ☎(0286)66-2659
群馬小松フォーク ☎(02744)2-7111
埼玉小松フォーク ☎(0484)44-4141
千葉小松フォーク ☎(0436)22-3141
東京小松フォーク ☎(03)582-0231
神奈川小松フォーク ☎(045)211-1741
静岡小松フォーク ☎(0542)59-5102
浜松小松フォーク ☎(0534)61-5236
甲信小松フォーク ☎(0263)54-1149
愛知小松フォーク ☎(0586)77-8331
岐阜小松フォーク ☎(0583)82-8145
三重小松フォーク ☎(0592)26-4567
福井小松フォーク ☎(0778)23-8000
滋賀小松フォーク ☎(074942)3001
京都小松フォーク ☎(075)601-5366
大阪小松フォーク ☎(06)973-1211
和歌山小松フォーク ☎(0734)36-2191
神戸小松フォーク ☎(0798)73-0801
東四国小松フォーク ☎(08774)8-0821
西四国小松フォーク ☎(0899)71-1313
岡山小松フォーク ☎(0862)79-3351
山陽小松フォーク ☎(082)281-9196
山陰小松フォーク ☎(08526)6-0201
福岡小松フォーク ☎(092)641-7781
大分小松フォーク ☎(0975)36-1814
西九州小松フォーク ☎(09574)6-0577
南九州小松フォーク ☎(0963)54-5110
ゼネラル車輌(株) ☎(0988)77-6411

http://www.keiyou.net

YB・リ・(54107)ア・KB